BLACK+ DECKER™

A kéziszerszám iparszerű használatra nem ajánlott.

533230 - 19 H

Fordítás az eredeti kezelési útmutató alapján készült

www.blackanddecker.eu

BDTCOM01

Размер на последна страница: A5 (148 mm x 210 mm)

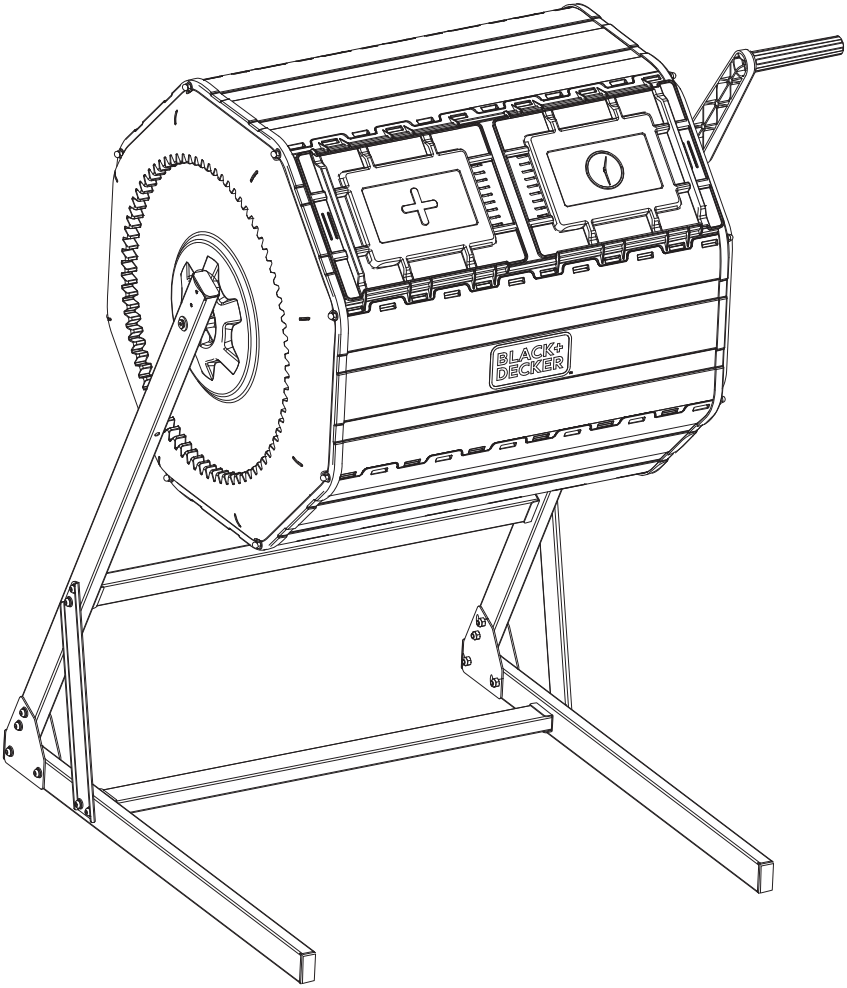
BLACK+
DECKER

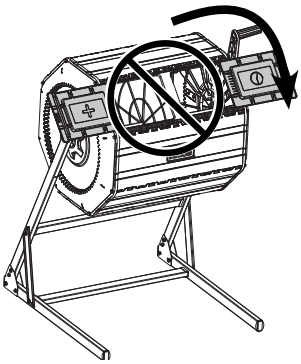

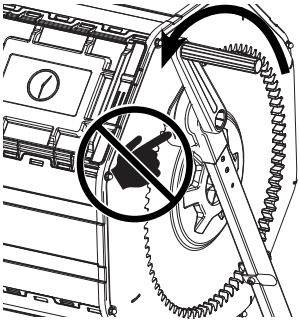

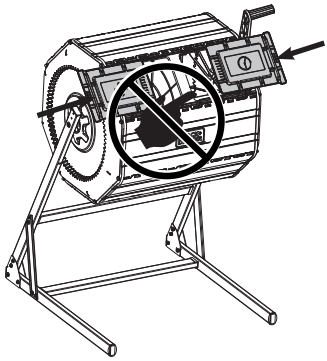

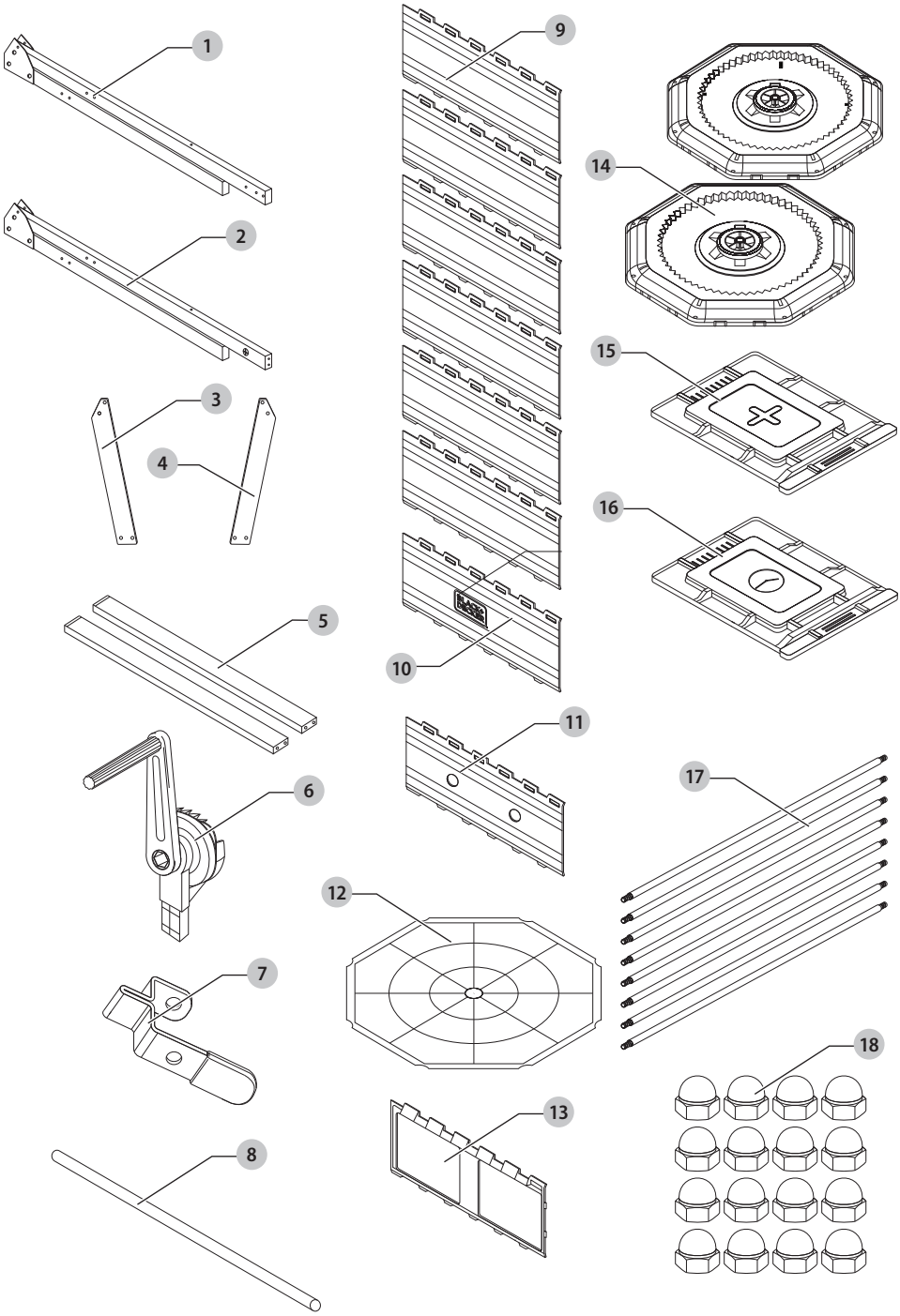
1
2
3
4
5
6
7
8
9
10
11
12
13
14
15
16
17
18

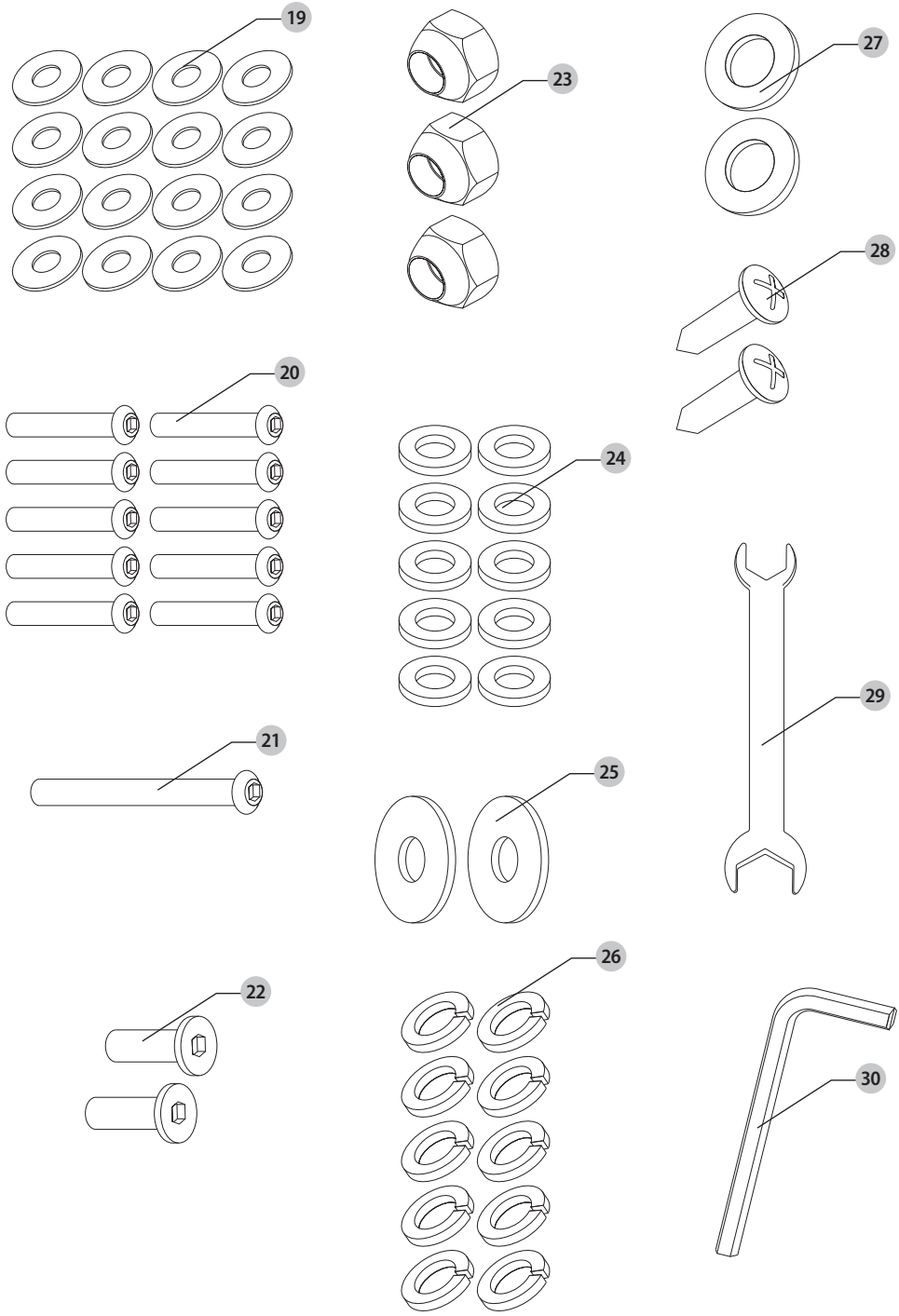
19
23
27
28
20
24
29
21
25
26
22
30

A ábra

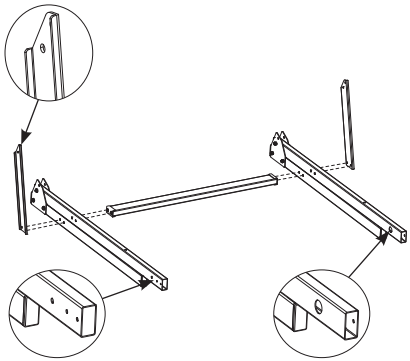

B ábra

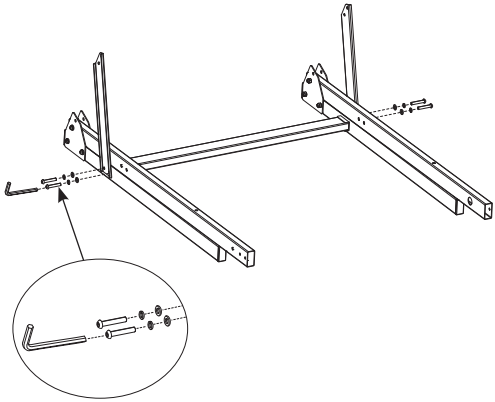

C ábra

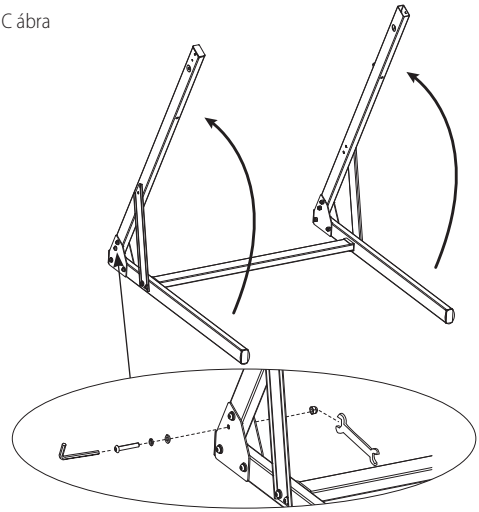

D ábra

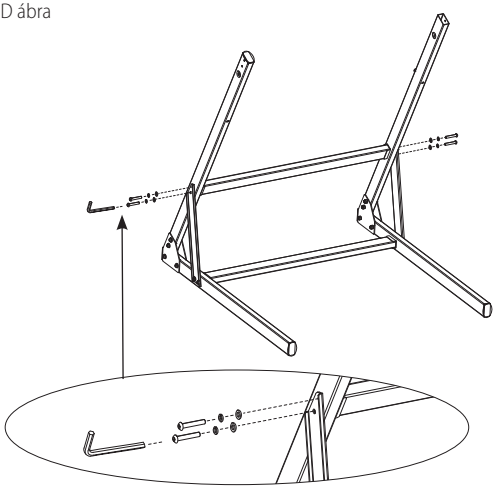

E ábra

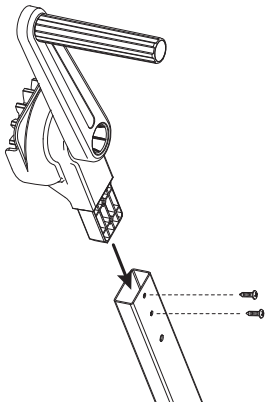

F ábra

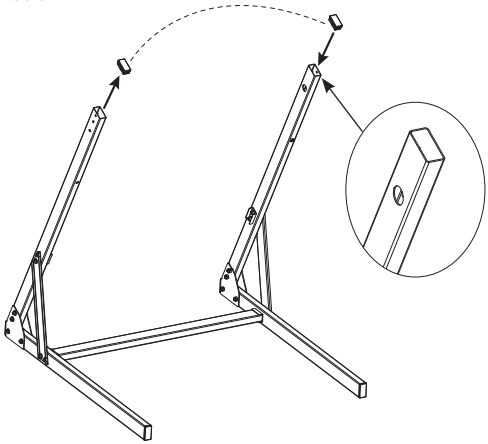

G ábra

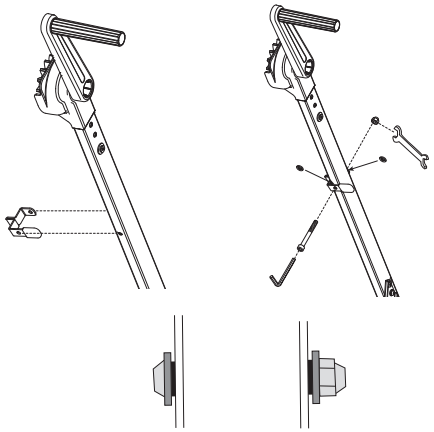

H ábra

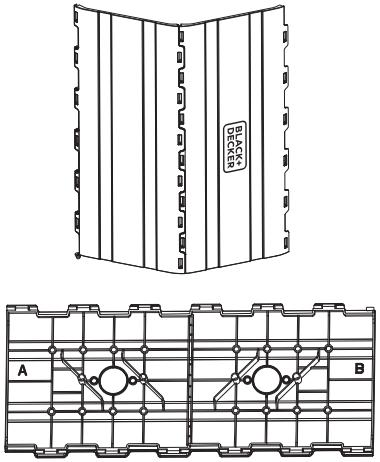

I ábra

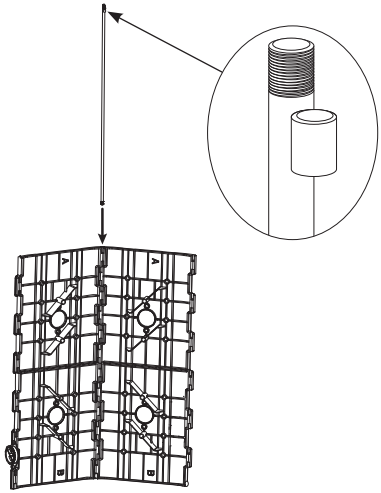

J ábra

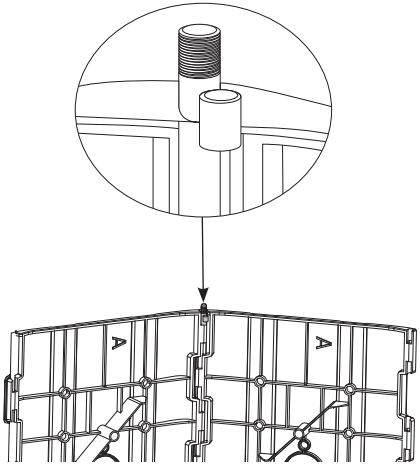

K ábra

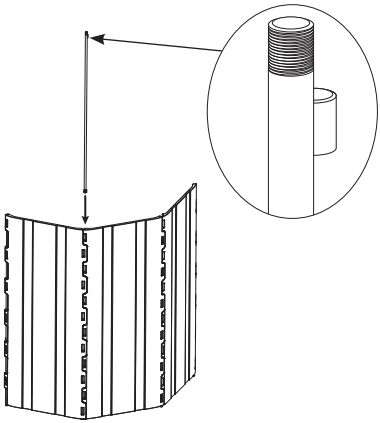

L ábra

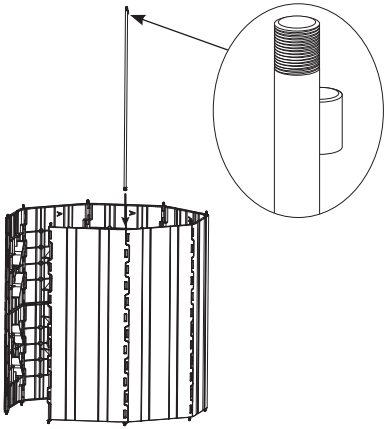

M ábra

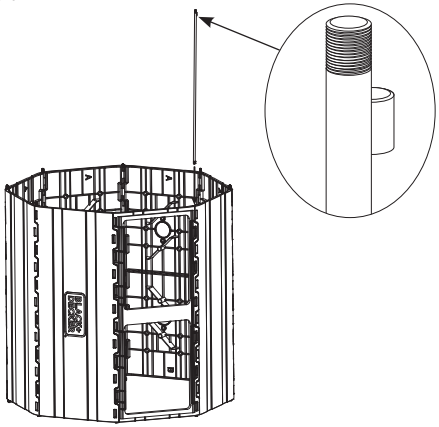

N ábra

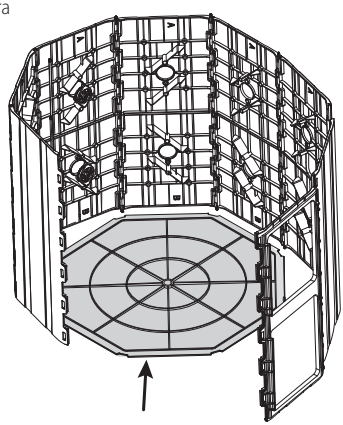

O ábra

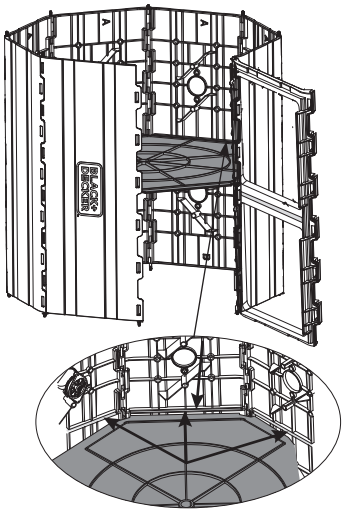

P ábra

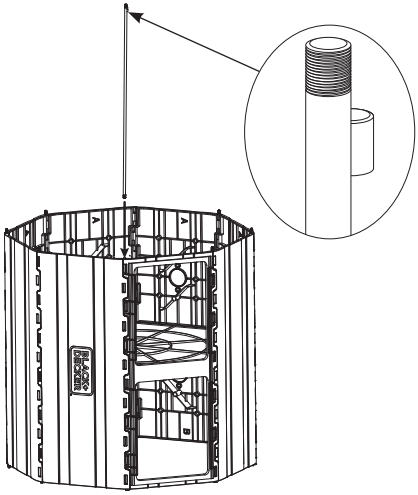

Q ábra

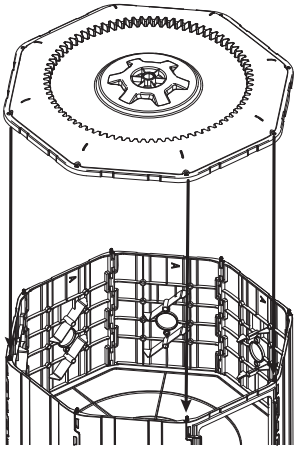

R ábra

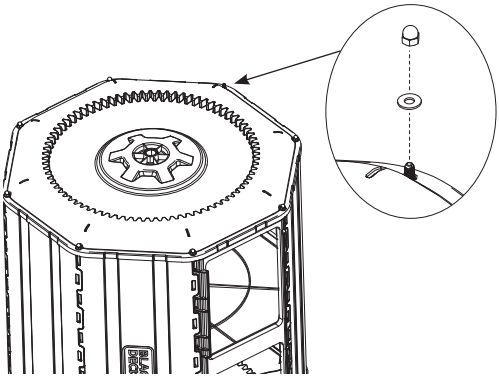

S ábra

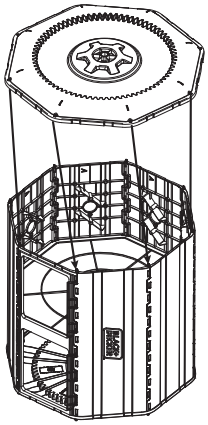

T ábra

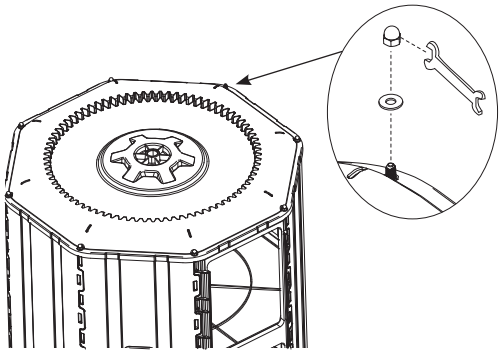

U ábra

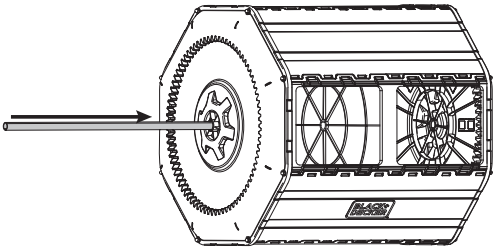

V ábra

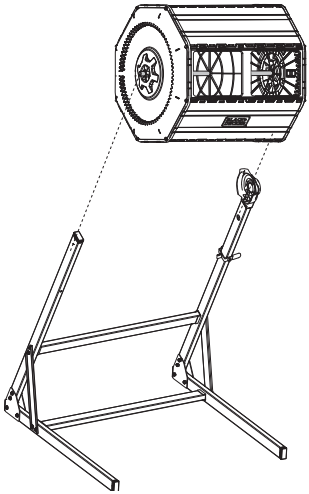

W ábra

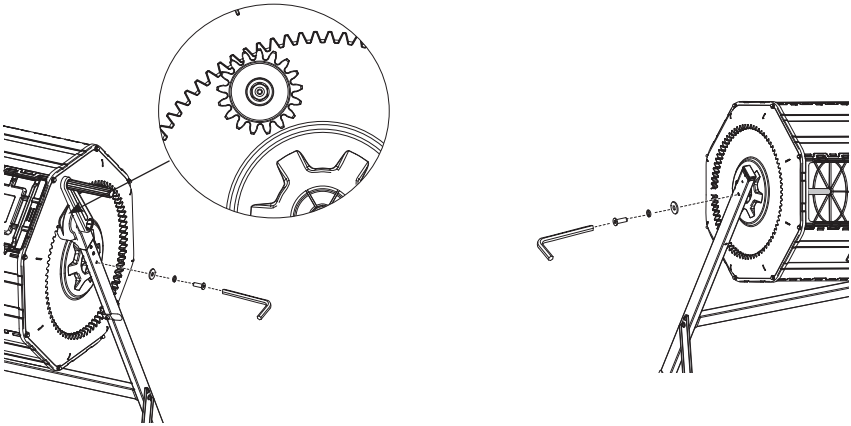

X ábra

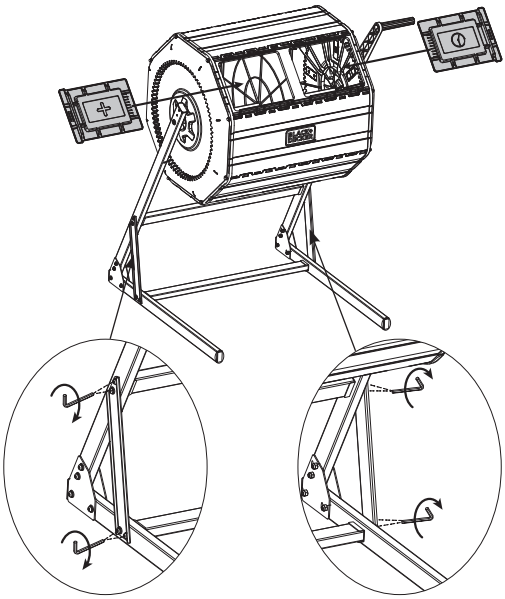

Y ábra

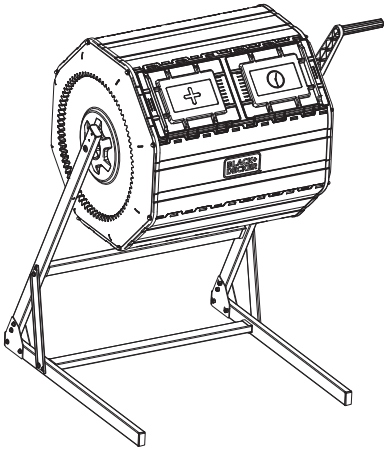

KÉTKAMRÁS KOMPOSZTÁLÓ BDTCOM01

Szívből gratulálunk!

Köszönjük, hogy BLACK+DECKER szerszámot választott! Sokévi tapasztalatunk, valamint az átgondolt termékfejlesztés és innováció teszi a BLACK+DECKER termékeket a szabadtéri termékek felhasználóinak egyik legmegbízhatóbb partnerévé.

Műszaki adatok

		BDTCOM01
Típus		1
Tartály űrtartalma	L	150
Súly	kg	18

FIGYELMEZTETÉS: *A sérülésveszély csökkentése érdekében olvassa át a kezelési kézikönyvet.*

Definíciók: Biztonságtechnikai irányelvek

Az alábbi definíciók az egyes figyelmeztető szavakhoz társított veszély súlyosságára utalnak. Kérjük, olvassa át a kézikönyvet, és fordítson figyelmet ezekre a szimbólumokra.

VESZÉLY: *Olyan közvetlen veszélyhelyzetet jelez, amely* ***halálos vagy súlyos sérüléshez vezet****.*

FIGYELMEZTETÉS: *Olyan potenciális veszélyhelyzetet jelez, amely* ***halálos vagy súlyos sérüléshez vezethet****.*

VIGYÁZAT: *Olyan potenciális veszélyhelyzetet jelez,* ***amely*** *könnyű vagy* ***közepesen súlyos sérüléshez vezethet****.*
MEGJEGYZÉS: Olyan, ***személyi sérüléssel nem fenyegető*** gyakorlatot jelöl, amely ***anyagi kárt okozhat***.

Áramütés veszélyét jelzi.

Tűzveszélyt jelez.

Biztonsági figyelmeztetések a komposztáláshoz

FIGYELMEZTETÉS: *A figyelmezetetések mellőzése súlyos személyi sérüléshez vagy anyagi kárhoz vezethet.*

VIGYÁZAT: *A forgó fogaskerekek becsíphetik az ujját.*

VIGYÁZAT: *Az ujja a nyíló vagy záródó ajtók közé csípődhet.*

- *Ha éles tárgyakkal távolítja el a komposzt, akkor ügyeljen rá, hogy ne tegyen kárt a komposztáló dobban.*
- *Ne forgassa a komposztáló dobot nyitott ajtóval.*
- *Ne álljon a fogantyú közelébe, mert gyorsan foroghat.*
- *Szerelje össze a készüléket egyenletes, vízszintes felületen.*
- *A komposztáló használata és szerelése közben viseljen megfelelő kesztyűt és védőszemüveget.*
- *Ügyeljen rá, hogy a keze és a laza ruházata ne érhessen a komposztáló dobhoz, amikor az forog.*
- *Ne engedje a komposztálóhoz közel a gyermekeket.*
- *Az egység mozgatása és áthelyezése előtt vegye ki a komposztálót a keretből.*
- *A komposzt ürítésekor távolítsa el a komposztáló dob ajtajait.*
- *Ne feledje, hogy a csatlakozások túlszorításával kárt tehet a műanyag panelekben.*
- *Ne terhelje túl a komposztáló dobot. A komposztáló dob maximális terhelhetősége 27 kg.*
- *Ne forgassa a komposztáló dobot, ha fagyott a komposztanyag.*
- *Ne másszon a komposztálóra, se bele vagy a közelébe.*
- *Ne használjon, illetve ne tároljon forró tárgyakat a műanyag komposztáló közelében.*

Fennmaradó kockázatok

Bizonyos fennmaradó kockázatok a vonatkozó biztonsági előírások betartása és a védőeszközök használata ellenére sem kerülhető el. Ezek a következők:

- *Halláskárosodás.*
- *A repülő törmelék által okozott személyi sérülés.*
- *A munka közben felforrósodott tartozékok megérintése miatti égési sérülés.*
- *A hosszú ideig tartó használat miatt bekövetkező személyi sérülés.*

ŐRIZZE MEG EZT AZ ÚTMUTATÓT

A csomag tartalma

A csomag a következőket tartalmazza:

1 Komposztáló dob
1 Dobállvány
1 Válogatott vasáru
1 4 mm-es imbuszkulcs
1 10 mm-es és 8 mm-es csavarkulcs
1 Használati útmutató

- *Ellenőrizze a termék részeit és tartozékait, nem sérültek-e meg szállítás közben.*
- *Használata előtt szánjon időt ennek a használati útmutatónak az alapos áttanulmányozására és elsajátítására.*

A szerszámon lévő jelölések

A szerszámon a következő piktogramok láthatók:

Használat előtt olvassa el a kezelési útmutatót.

Viseljen hallásvédőt.

Viseljen védőszemüveget.

Dátumkód helye (A ábra)

A gyártás évét is tartalmazó dátumkód 14 a készülékházon található meg nyomtatva.

Példa:

2022 XX XX

Gyártási év és hét

Leírás (A ábra)

FIGYELMEZTETÉS: *A terméket és részeit soha ne alakítsa át.*
Azzal anyagi kárt vagy személyi sérülést okozhat.

1 Bal motorkar szerelvény
2 Jobb motorkar szerelvény
3 Bal oldali kitámasztás
4 Jobb oldali kitámasztás
5 Fekvő stabilizálórúd
6 Fogantyú
7 Forgózár
8 Nyél
9 Sima panel
10 Logós panel
11 Szellőzőpanel
12 Kamraelválasztó
13 Ajtó alaplap
14 Oldalsó borítás
15 Hozzáadó ajtó
16 Időzítő ajtó
17 M5 menetes szintezőléc
18 5 csuklyás anya
19 M5 lapos alátét
20 M6x35 kerek fejű csavar
21 M6x55 kerek fejű csavar
22 M6x18 lapos fejű csavarokat használjon.
23 M6 záróanya
24 M6 lapos alátét
25 M6 lapos alátét plusz
26 M6 nyitott záralátét
27 M6 nejlon alátét
28 M4x15 önmetsző csavar
29 Kétoldalú 10 mm-es és 8 mm-es csavarkulcs
30 4 mm-es imbuszkulcs

Rendeltetésszerű használat

Az Ön BLACK+DECKER, BDTCOM01 készüléke kizárólag háztartási, fogyasztói használatra készült. A dobos komposztáló a hagyományos zöld és barna komposzt elkeveréséhez készült.

NE engedje, hogy gyermekek hozzáférjenek. Ha kevésbé gyakorlott személy használja, biztosítson számára felügyeletet.

- **Gyermekek és fogyatékkal élő személyek.** Ezt a szerszámot gyermekek vagy fogyatékkal élők csak felügyelet mellett használhatják.
- A terméket nem használhatják olyan személyek (a gyermekeket is beleértve), akik nincsenek fizikai, érzékelési vagy mentális képességeik teljes birtokában, vagy nincs meg a szükséges tapasztalatuk és tudásuk vagy képzettségük, kivéve, ha a biztonságukért felelős személy felügyeletet biztosít számukra. Gyermekeket soha ne hagyjon felügyelet nélkül a szerszám közelében.

ÖSSZESZERELÉS ÉS BEÁLLÍTÁSOK

FIGYELMEZTETÉS: A súlyos személyi sérülés kockázatának csökkentése érdekében viseljen kesztyűt és védőszemüveget, szerelés előtt, illetve mielőtt beállítást végez rajta, vagy tartozékot, szereléket le- vagy felszerel. *A figyelmezetetések mellőzése súlyos személyi sérüléshez vagy anyagi kárhoz vezethet.*

A talp összeszerelése (A–D ábra)

1. Fektesse le a következő alkatrészeket, amelyek az alapszereléshez szükségesek: 1, 2, 3, 4 és 5.
2. Ügyeljen rá, hogy a bal motorkar szerelvényen 1 a három kisebb furat 31 kifelé nézzen mindkét, az 1 és a 2 motorszerelvényen, az A ábrának megfelelően.
3. Ügyeljen rá, hogy a jobb motorkar szerelvényen 2 az egyetlen nagy furat 32 kifelé nézzen mindkét, az 1 és a 2 motorszerelvényen, az A ábrának megfelelően.
4. Ügyeljen rá, hogy a 3 és a 4 oldalsó kitámasztások pereme 33 az A ábrának megfelelően kifelé nézzen.
5. Helyezze a fekvő stabilizálórudat 5 az 1 és 2 bal, illetve jobb oldali motorkar szerelvények közé a B ábrának megfelelően.
6. Gyűjtse egybe a következő fémkomponenseket: M6×35 kerek fejű csavarok 20, négy M6 lapos alátét 24 és négy M6 nyitott záróalátét 26.
7. Szereljen be ebben a sorrendben egy M6 nyitott záróalátétet 26 és egy M6 lapos alátétet 24 minden M6×35 kerek fejű csavar 20 esetén.
8. Helyezze be a négy M6×35 kerek fejű csavart 20 a 3 és a 4 oldalsó kitámasztásokon keresztül a csavarfuratokba 34, amelyek az 1 és a 2 motorkar szerelvények oldalán találhatók, majd vezesse azokat a fekvő stabilizálórúdba 5 a B ábrán látható módon.
9. A mellékelt 4 mm-es imbuszkulccsal 30 enyhén szorítsa meg az M6×35 kerek fejű csavarokat 20.
   MEGJEGYZÉS: Ne húzza meg teljesen ezeket a csavarokat. *A komposztáló dob későbbi beszereléséhez kissé lazának kell lenniük.*
10. Gyűjtse egybe a következő fémkomponenseket: két M6×35 kerek fejű csavar 20, két M6 lapos alátét 24 és két M6 nyitott záróalátét 23.
11. Forgassa felfelé a 35 és a 36 két oldalsó támasztókart, majd szereljen be egy M6 lapos alátétet 24 egy M6×35 kerek fejű csavarba 20, és helyezze azt a konzol csavarnyílásába 37 a sarokkonzolban 38 a bal és a jobb oldalon a C ábrán látható módon.

12. A bal és a jobb oldalon vezesse az M6 nejlon alátétet 27 az M6×35 kerek fejű csavarba 20, majd szorítsa meg a mellékelt 4 mm-es imbuszkulccsal 30 és a 10 mm-es csavarkulccsal 29. Szorítsa meg a korábban beszerelt csavarok feletti sarokkonzolokon található bal és a jobb oldali gyárilag szerelt csavarokat 39 a 4 mm-es imbuszkulccsal 30 és a 10 mm-es csavarkulccsal 29.
13. Gyűjtse egybe a következő fémkomponenseket: négy M6×35 kerek fejű csavar 20, négy M6 lapos alátét 24 és négy M6 záróanya 23. Emellett még egy fekvő stabilizálórúdra 5 lesz szüksége.
14. Szereljen be ebben a sorrendben egy M6 nyitott záróalátétet 26 és egy M6 lapos alátétet 24 minden M6×35 kerek fejű csavar 20 esetén.
15. Helyezzen egy fekvő stabilizálórudat 5 a 35 és a 36 oldalsó támasztókarok közé.
16. Igazítsa el a csavarfuratokat 40 a 3 és a 4 oldalsó támasztékokban, a 35 és a 36 oldalsó támasztókarokban, valamint a fekvő stabilizálórúdban 5.
17. Szereljen be két csavart mindkét oldalra a csavar furataiba 40, majd vezesse azokat a fekvő stabilizálórúdba 5 a D ábrán jelzett módon.
18. A mellékelt 4 mm-es imbuszkulccsal 30 enyhén szorítsa meg az M6x35 kerek fejű csavarokat 20.
    MEGJEGYZÉS: Ne húzza meg teljesen ezeket a csavarokat. A komposztáló dob későbbi beszereléséhez kissé lazának kell lenniük.

A fogantyú és a forgózár szerelése (E–G ábra)

MEGJEGYZÉS: A fogantyú 6 a bal oldali támasztókarra szerelheti a balkezes üzemeltetéshez.

1. Gyűjtse egybe az alábbi komponenseket: 6, 7, 21, 23, két 28 és két 27.
2. Szerelje be a fogantyút 6 a jobb oldali támasztólábba 35 úgy, hogy az indítónyél 41 kifelé nézzen, a fogaskerék 42 pedig befelé, az E ábrán jelzett módon.
3. Igazítsa el a két csavarfuratot 43 a támasztólábon 35, majd rögzítse a fogantyút a két M4x15 önmetsző csavarral 28 az E ábrán jelzett módon.
4. Szorítsa meg az M4x15 önmetsző csavart 28 egy keresztfejű csavarhúzó csavarozóval (nem a csomag része).
5. A fogantyú bal oldali támasztól 36 való felszereléséhez távolítsa el a bal oldali támasztóláb 36 tetején található kupakot 43, majd szerelje a jobb oldali támasztól 35 az F ábrán jelzett módon. Ezután szerelje fel a fogantyút bal oldalra a fenti lépéseknek megfelelően úgy, hogy a fogantyú indítója 41 kifelé nézzen, a fogaskerék 42 pedig befelé.
6. Helyezze a forgózárat 7 a fogantyúéval megegyező támasztól 6 a G ábrán jelzett módon.
7. Igazítsa el a csavar furatát 44 a 35 vagy a 36 támasztólábon.
8. Helyezze a forgózárat 7 a támasztóla G ábrán jelzett módon.
9. Helyezzen egy M6 nejlon alátétet 27 a forgózár 7 és a támasztóláb közé a G ábrán jelzett módon.
10. Helyezzen be egy M6x55 kerek fejű csavart 21 a szerelvényen és a csavarfuraton 44 keresztül.
11. Csavarjon egy M6 záróanyát 23 az M6x55 kerek fejű csavarra 21 a G ábrán jelzett módon, majd szorítsa meg a mellékelt 4 mm-es imbuszkulccsal 30 és a 10 mm-es csavarkulccsal 29, amíg a forgózár a helyén nem marad felfelé vagy lefelé való forgatáskor, de ne legyen annyira szoros, amelynél a forgatás már nem lehetséges. **NE HÚZZA TÚL!**

A komposztáló dob összeszerelése (H–U ábra)

1. Fektesse le a következő alkatrészeket, amelyek az alapszereléshez szükségesek: 9, 10, 3, 4 és 5.
2. Gyűjtse egybe az alábbi komponenseket: 9, 10 és 17.
3. A dobpanelek alján egy „A” és egy „B” jelölést talál. Ezek a panel megfelelő elhelyezését segítik.
4. Helyezze el a logós panelt 10 a jelzett módon, majd a sima panelt 9 is úgy, hogy a rövidebb, A-val jelölt oldalai a H ábrán szemléltetett módon illeszkedjenek.
5. Úgy igazítsa el a logós panelt 10 és a sima panelt 9, hogy a panelfülek 45 összezárjanak, és zsanért alkossanak 46 az I. ábrán jelzett módon.
   Helyezzen be egy M5 menetes szintezőléced 17 a zsanéron keresztül.
6. Ügyeljen rá, hogy a szintezőléc füle 47 a zsanér csatornájába 48 illeszkedjen a J ábrán jelzett módon.
   MEGJEGYZÉS: Helyezzen be egy-egy M5 menetes szintezőlécet 17 a szintezőléc fülével 47 ebben az irányban minden panelnél.
7. Gyűjtse egybe az alábbi komponenseket: 11 és 17.
8. Illessze a szellőzőpanel „A” oldalát 11 a sima panel 9 „A” oldalához úgy, hogy a panelfülek 45 összezárjanak és zsanért 46 alkossanak. A panelek „A” oldalától kezdve helyezzen be egy M5 menetes szintezőlécet 17 a zsanéron keresztül. Ügyeljen rá, hogy a szintezőléc füle 47 a zsanér csatornájába 48 illeszkedjen a K ábrán jelzett módon.
9. Gyűjtse egybe, és szerelje össze a maradék sima paneleket 9 a fenti utasításoknak megfelelően. A panelek „A” oldalától kezdve helyezzen be egy M5 menetes szintezőlécet 17 a zsanéron keresztül az L ábrán jelzett módon. Ügyeljen rá, hogy a szintezőléc füle (47) a zsanércsatornában 48 helyezkedjen el.
10. Gyűjtse egybe az alábbi komponenseket: 13 és 17.
11. Szerelje az ajtó alaplapját 13 az egyik sima panelre 9. A panelek „A” oldalától kezdve helyezzen be egy M5 menetes szintezőlécet 17 a zsanéron keresztül az M ábrán jelzett módon. Ügyeljen rá, hogy a szintezőléc füle (47) a zsanércsatornában 48 helyezkedjen el.
12. Gyűjtse egybe az alábbi komponenseket: 12 és 17.
13. Szerelje a kamraelválasztót 12 a komposztáló dob közepébe 50, majd igazítsa a kamraelválasztót 12 az elválasztó hornyához 49 az N ábrán jelzett módon.
    MEGJEGYZÉS: Ügyeljen rá, hogy a kamraelválasztó 12 teljesen az elválasztó hornyába 49 illeszkedjen az O ábrán jelzett módon.
14. Az ajtó alaplapjának 13 „A” oldalától kezdve helyezzen be egy M5 menetes szintezőlécet 17 a zsanéron keresztül az

L ábrán jelzett módon. Ügyeljen rá, hogy a szintezőléc füle (47) a zsanércsatornában 48 helyezkedjen el.

15. Gyűjtse egybe a következő komponenseket: kettő 14, nyolc 18 és nyolc 19.
16. Szereljen oldalsó borítást 14 a komposztáló dob 50 „A" oldalára. Igazítsa el a borítás nyolc oldalsó furatát 51 a nyolc M5 m5 menetes szintezőléchez 17 a panelben a Q ábrán jelzett módon.
17. Helyezzen egy-egy M5 lapos alátétet 19 a nyolc M5 menetes szintezőlécre 17 a panelekben. Ezután csavarjon egy-egy M5 csuklyás anyát 18 a nyolc M5 menetes szintezőlécre 17 az R ábrán jelzett módon, és egyelőre kézzel szorítsa meg.
18. Forgassa a komposztáló dobot 50 a „B" oldalra.
19. Szerelje az oldalsó borítást 14 a komposztáló dob 50 „B" oldalára az S ábrán jelzett módon. Igazítsa az oldalsó borítás nyolc furatát 51 a nyolc M5 menetes szintezőléchez 17 a panelekben.
20. Helyezzen egy-egy M5 lapos alátétet 19 a nyolc M5 menetes szintezőlécre 17 a panelekben. Ezután csavarjon egy-egy M5 csuklyás anyát 18 a nyolc M5 menetes szintezőlécre 17 az R ábrán jelzett módon, és egyelőre kézzel szorítsa meg.
21. Szorítsa meg teljesen a tizenhat M5 csuklyás anyát 18 a mellékelt 8 mm-es csavarkulccsal 29 a T ábrán látható módon.
    MEGJEGYZÉS: NE HÚZZA TÚL!
22. Gyűjtse egybe az alábbi komponenseket: 8.
23. Helyezze be a tengelyt 8 az oldalsó borítások 14 közepén található furaton keresztül az U ábrán jelzett módon.
24. Nyissa fel a hozzáadó ajtót 15 és az időzítő ajtót 16 a nyílások belsejének eléréséhez, majd vezesse át a tengelyt a kamraelválasztón 12. Ügyeljen rá, hogy a tengely egyenlő hosszúságú legyen mindkét oldalsó burkolaton.

Szerelje a komposztáló dobot a talpra (V–Y ábra).

VIGYÁZAT: *Az* ***összeszerelés ezen szakaszához két ember szükséges.***

Ügyeljen rá, hogy a komposztáló dob 50 az ajtó alaplapja 13 a logópaneltől 10 balra legyen az V. ábrán jelzett módon.

1. Fordítsa le a forgózárt 7, és ügyeljen arra, hogy a nyolc M6x35 kerek fejű csavar 20 úgy, hogy a 3 és a 4 oldalsó támasztékokat a bal motorkar szerelvényhez 1, a jobb oldali motorkar szerelvényhez 2, valamint a 35 és a 36 oldalsó támasztókarokhoz tartja, még elég laza a mozgatáshoz.
2. Ehhez a lépéshez egy ember tartsa meg a komposztáló dobot 50, egy másik pedig segítsen a 35 és a 36 oldalsó motortámasztó karok vezetésében.
3. A V ábrán jelzett módon helyezze a komposztáló dobot 50 a talpba. Vezesse a tengelyt 8 a tengely furataiba 52, amelyek a 35 és a 36 oldalsó támasztókarokon találhatók.
4. Óvatosan húzza ki a 35 és a 36 oldalsó támasztókarokat, hogy a tengely 8 a tengelyfuratokba 52 csúszhasson. Ügyeljen rá, hogy a fogantyún 6 található fogaskerék 42 illeszkedjen az oldalsó borításon 14 található fogba 53.
5. Gyűjtse egybe a következő komponenseket: kettő 22, kettő 25 és kettő 26.
6. Szereljen be ebben a sorrendben egy M6 nyitott záróalátétet 26 és egy M6 lapos alátét pluszt 25 minden M6×18 lapos fejű csavar 22 esetén.
7. Rögzítse a helyére a tengely bal és jobb oldalát az alaplapon keresztül egy M6x18 lapos fejű csavarral 22 a W ábrán látható módon. Szorítsa meg az M6x18 lapos fejű csavart 22 a mellékelt 10 mm-es csavarkulccsal 29.
8. Szorítsa meg a 4 mm-es imbuszkulccsal 30 és a 10 mm-es csavarkulccsal 29 a nyolc M6x35 kerek fejű csavarral 20 úgy, hogy a 3 és a 4 oldalsó támasztékokat a bal motorkar szerelvényhez 1, a jobb oldali motorkar szerelvényhez 2, valamint a 35 és a 36 oldalsó támasztókarokhoz tartja az X ábrán jelzett módon.
9. A komposztálót ezzel teljesen összeszerelt állapotban van, az Y ábrán látható, hogyan kellene kinéznie.

KEZELÉS

FIGYELMEZTETÉS: A súlyos személyi sérülés kockázatának csökkentése érdekében viseljen kesztyűt és védőszemüveget, szerelés előtt, illetve mielőtt beállítást végez rajta, vagy tartozékot, szereléket le- vagy felszerel. *A figyelmezetetések mellőzése súlyos személyi sérüléshez vagy anyagi kárhoz vezethet.*

Részegységek

VIGYÁZAT: *A forgó fogaskerekek becsíphetik az ujját.*

VIGYÁZAT: *Az ujja a nyíló vagy záródó ajtók közé csípődhet.*

- A dob két ajtaja, a hozzáadó ajtó 15 és az időzítő ajtó 16 egyszerűen eltávolítható, és az ajtó alaplap paneljének 13 egyik oldaláról a másikra cserélhető.
  - Amikor a dob hozzáadó ajtaja megtelt, cserélje le a dobajtókat.
  - Helyezzen új anyagokat a dob hozzáadó oldalához, majd hagyjon több időt a komposztáláshoz a komposztáló dob időzítő oldalán.
- A komposzt nedvességtartalmának szabályozásához forgassa kézzel a szellőzőpanel 11 szellőzőnyílásait a nyitott, illetve a zárt állásba.
- A forgózárral 7 rögzítse a komposztáló dobot 50 a helyére.
  - A forgózár 7 kikapcsolt állapotában a komposztáló dob (50) forgatható.
  - A forgózár 7 bekapcsolt állapotában a komposztáló dob (50) nem forgatható.

Komposztálás

MEGJEGYZÉS: *A komposztáló tartalma nyomot hagyhat a betonon, a falazaton és más felületeken. Fedje le, illetve védje a felületeket, mielőtt rájuk helyezné a komposztáló egységet.*

A komposztálás ideje a keverék nedvességtartalmától, szellőzésétől és hőmérsékletétől függ.

1. Olyan helyet válasszon a komposztálónak, amelyet közepes napfény ér, illetve elé hely áll rendelkezésre körülötte a dob forgatásához.
2. . Megfelelő arányban használjon zöld komposztot nitrogéneket) és barna komposztot (szén-hidrogéneket) – körülbelül egy a kettőhöz arányban.
3. Fontos a nedvességtartalom. A keverék állaga lehetőleg nedves szivacshoz hasonlítson. Két-három naponta ellenőrizze a megfelelő nedvességszintet.
   A nedvességtartalom ellenőrzéséhez vegyen ki egy marék komposztot a komposztáló dobból, és nyomja össze.
   - Ha vizet présel ki belőle, akkor a komposzt túl nedves.
   - Ha a komposzt nem engedi vizet, hanem szétmorzsolódik, akkor a komposzt túl száraz. Adjon hozzá egy kis vizet, és néhányszor forgassa meg a dobot, hogy elkeveredjen.
   - Ha a komposzt nem enged vizet, de tömör marad, akkor a nedvességtartalom éppen megfelelő.
4. A komposztáló dobot két-három naponta forgassa át, miután a bála felmelegedett, hogy segítsen a keverék levegőztetésében és elősegítse az anyagok gyorsabb lebomlását.

Mit tegyen a komposztálóba?

A komposztálási folyamat akkor működik a legjobban, ha a nedves zöldeket száraz barnákkal keveri, körülbelül egy rész zöld (nitrogénnel dúsított) és két rész barna (szénnel dúsított) arányban.

1. A sikeres komposztáláshoz szükséges mikrobák hozzáadásához kezdje egy kanál normál kerti talajjal.

BARNA KOMPOSZT / SZÉNHIDROGÉNEK	ZÖLD KOMPOSZT / NITROGÉNEK	NE HASZNÁLJA
szalma és széna	zöldség- és gyümölcsmaradványok	emberi és állati ürülék
korhadt levelek, gallyak és tobozok	kávézacc	hús- és tejtermékek
kezeletlen fűrészpor	lenyírt fű	zsiradékok, kenőolaj, zsír és olajok
aprított fekete-fehér újságpapír	tojáshéj	műanyag
haj és szőr (vegyi anyagok és festékek nélkül)	teafű és teafilter	szén vagy faszénpor
fénytelen papír és borítékok	szikkadt kenyér	vegyileg kezelt anyagok
karton	főtt tészta és rizs	beteg vagy invazív növények
aprított, 100%-os pamutanyagok	kerti növények	csontok
ruhaszárítóban maradt szösz	csirke- vagy nyúltrágya	fekete diófa levele vagy gallya
kezeletlen fa	friss leveles metszett fák	vegyi növényvédő szerekkel kezelt kerti nyesedékek

KARBANTARTÁS

FIGYELMEZTETÉS: A súlyos személyi sérülés kockázatának csökkentése érdekében viseljen kesztyűt és védőszemüveget, szerelés előtt, illetve mielőtt beállítást végez rajta, vagy tartozékot, szereléket le- vagy felszerel. *A figyelmezetetések mellőzése súlyos személyi sérüléshez vagy anyagi kárhoz vezethet.* A BLACK+DECKER terméket minimális karbantartás melletti hosszú távú használatra terveztük. Folyamatos és kielégítő működése a megfelelő gondozástól és a rendszeres tisztítástól is függ.

A komposztáló tisztítása

1. Miután kiürítette a komposztot a komposztáló dobból, öblítse át alaposan a belsejét kerti locsolócsővel.
2. Ne használjon maró hatású tisztító anyagokat. Azok megkarcolhatják a műanyagot, ezért nem javasoltak.
   A foltok többsége enyhe mosogatószerrel és puha kefével eltávolítható.
3. Mossa meg a műanyag paneleket vízzel, enyhe mosogatószerrel és puha kefével.
4. Minden alkalom kezdetekor ellenőrizze, és szorítsa meg a vázat, illetve a műanyag alkatrészeket.

Külön kapható tartozékok

FIGYELMEZTETÉS: *Mivel nem a BLACK+DECKER által javasolt tartozékoknak ezzel a termékkel együtt történő használhatóságát nem tesztelték, az olyan tartozékok használata veszélyes lehet. A sérülésveszély csökkentése érdekében csak a BLACK+DECKER által ajánlott tartozékokat használja ezzel a termékkel.*

A megfelelő tartozékokkal kapcsolatos bővebb tájékoztatásért forduljon kereskedőjéhez.

Környezetvédelem

Elkülönítve gyűjtendő. Ezzel a szimbólummal jelölt termékeket tilos a normál háztartási hulladékba dobni. A termékek olyan anyagokat tartalmaznak, amelyek a nyersanyagigény csökkentése céljából újrahasznosíthatók. Kérjük, hogy a helyi előírásoknak megfelelően gondoskodjon az elektromos termékek újrahasznosításáról. További tájékoztatást itt talál: **www.2helpU.com.**

Az Önhöz legközelebb eső hivatalos márkaszervizt a kézikönyvben megadott helyi Black & Decker képviselet segítségével érheti el. Alternatív megoldásként a szerződött Black & Decker szervizek listája, illetve az eladásutáni szolgáltatásaink és ezek elérhetőségének részletes ismertetése a következő internetes címen érhető el: www.2helpU.com

Kérjük, látogassa meg a www.blackanddecker.hu weboldalunkat, hogy regisztrálja az új BLACK+DECKER termékét, ill. hogy megismerje az új termékeinkkel és egyedi ajánlatainkkal kapcsolatos legújabb híreinket. A BLACK+DECKER márkával és termékválasztékunkkal kapcsolatos további tájékoztatást a www.blackanddecker.hu internetes címen találhat.

zst00537357 - 03-05-2023

JÓTÁLLÁSI FELTÉTELEK

Gratulálunk Önnek ezen magas minőséget képviselő BLACK+DECKER készülék megvásárlásához!
Az elektromos kéziszerszámaink minősége iránti elhivatottságunk jegyében **a jogszabályban előírtnál kedvezőbb, már 5.000,-Ft-tól 250.000,-Ft bruttó értékhatárig 2 év jótállást** vállalunk a fogyasztói szerződések esetében. **250.000,-Ft bruttó értékhatár felett a jogszabályban előírt 3 év időtartamú jótállást vállaljuk.**

Az áru hibás teljesítése esetén a fogyasztót a jogszabály szerinti kellékszavatossági jogok gyakorlása térítésmentesen megilleti, e jogait a jótállás nem érinti. Felhívjuk szíves figyelmüket, hogy a termék ipari, professzionális felhasználásra nem alkalmazható!

1) A Stanley Black & Decker Hungary Kft. a jótállás, kellék- és termékszavatosság alapján végzett igényérvényesítést a Polgári Törvénykönyvről szóló 2013. évi V. törvény vonatkozó szabályozása, a 19/2014. (IV.29.) NGM rendelet és a 151/2003. (IX.22.) Kormányrendelet, továbbá a 373/2021. (VI.30.) Kormányrendelet szerint végzi a jótállási idő, illetve a kellék- és termékszavatossági jogok érvényesíthetőségének teljes időtartama alatt, aszerint, hogy a szerződés megkötésekor vagy azt megelőzően rendelkezésre álló, és kapcsolódó reklámokban foglalt feltételek szerint felel a hibás teljesítésért. Az igényérvényesítés lehetősége az áru részét képező, vagy azzal összekapcsolt digitális tartalomra és digitális szolgáltatásra is kiterjed.
   a) A fogyasztó jótállási igényét a jótállási jeggyel érvényesítheti, ezért kérjük azt őrizze meg. Nem tehető az érvényesítés feltételévé a termék felbontott csomagolásának a fogyasztó általi visszaszolgáltatása.
   b) Vásárláskor a forgalmazónak (kereskedőnek) a jótállási jegyen fel kell tüntetnie a vállalkozás nevét, a termék azonosítására alkalmas megnevezését és típusát, továbbá – ha van – gyártási számát, a gyártó nevét, címét, ha nem azonos a vállalkozással, valamint a szerződéskötés, illetve a termék fogyasztó részére történő átadásának vagy vállalkozás általi üzembe helyezésének időpontját. A jótállási jegyet a forgalmazó (kereskedő) nevében eljáró személynek alá kell írnia és a kereskedés azonosítására alkalmas tartalmú (minimum cégnév, üzlet címe) bélyegzővel olvashatóan le kell bélyegezni, továbbá elektronikus dokumentumon történő átadás esetén tartalmaznia kell az elektronikus aláírást. Kérjük, kísérje figyelemmel a jótállási jegy megfelelő érvényesítését, mivel a kijelölt szervizeknél a jótállási igény érvényes jótállási jeggyel érvényesíthető. Amennyiben a jótállási jegy szabálytalanul került kiállításra, jótállási igényével kérjük forduljon a terméket az Ön részére értékesítő partnerünkhöz (kereskedőhöz). ,
   Az előírt tartalmú jótállási jegyet a vállalkozás elektronikus úton is átadhatja a fogyasztó részére, ha annak tartalma megfelel a fenti követelményeknek, és amelyre legkésőbb a termék átadása vagy üzembe helyezés napján köteles. Amennyiben nem közvetlen megküldéssel kerül sor az átadásra, hanem letöltést biztosító elérési cím formájában, úgy a letölthetőség a jótállási idő végéig nem szüntethető meg.
   c) A jótállási jegy szabálytalan kiállítása vagy a fogyasztó rendelkezésére bocsátásának elmaradása nem érinti a jótállási érvényességét. Kérjük, hogy a jótállási jegyen kívül a nyugtát vagy számlát is szíveskedjen megőrizni a gyorsabb és hatékonyabb ügyintézés érdekében, mert a szerződés megkötése az ellenérték megfizetését igazoló bizonylattal is bizonyítható.
   d) Elveszett jótállási jegyet csak a fogyasztói szerződés létrejöttét igazoló nyugta vagy számla ellenében tudunk pótolni!

2) **Nem terjed ki a jótállás:**
   a) amennyiben a hiba oka rendeltetésellenes, illetve a mellékelt magyar nyelvű használati kezelési útmutatóban foglaltaktól eltérő használat, átalakítás, szakszerűtlen kezelés, helytelen tárolás, elemi kár vagy egyéb a vásárlás után a fogyasztó érdekkörében keletkezett ok miatt következik be;
   b) azon alkatrészekre, amelyek esetében a meghibásodás a jótállási időn belüli rendeltetésszerű használat mellett az alkatrészek természetes elhasználódása, kopása miatt következett be (így különösen: fűrészlánc, fűrészlap, gyalukés, meghajtószíj, csapágyak, szénkefe, csillagkerék);
   c) a készülék túlterhelése miatt jelentkező hibákra, amelyek a hajtómű meghibásodásához, vagy egyéb ebből adódó károkhoz vezetnek;
   d) a termék nem hivatalos szervizben történt javításából eredő hibákra;
   e) az olyan károsodásokra, amelyek nem gyári kiegészítő készülékek és tartozékok használatából adódnak; amennyiben a jótállásra kötelezett a szakszerviz vagy szakvélemény által bizonyítja, hogy a hiba a fenti okok valamelyikére vezethető vissza.

3) **A termék meghibásodása esetén a fogyasztót az alábbi jogok illetik meg:**
   a) A fogyasztó elsősorban a kijavítás vagy csere iránti igényét a választása szerint a vállalkozás székhelyén, bármely telephelyén, fióktelepén, illetve kijavítás iránti igényét közvetlenül a jótállási jegyen feltüntetett javítószolgálatnál is érvényesítheti.
   Termékszavatosság keretében a fogyasztó a jótállási jegyen feltüntetett gyártótól vagy forgalmazótól is követelheti a hiba kijavítását vagy a termék kicserélését, melyre a forgalomba hozataltól számított két év elteltéig van lehetősége.
   b) Kérjük, hogy a hiba felfedezését követő legrövidebb időn belül szíveskedjen azt a vállalkozásnál vagy a szervizben bejelenteni. A fogyasztónak az árut a kijavítás vagy kicserélés teljesítése érdekében a vállalkozás rendelkezésére kell bocsátania. A vállalkozásnak a saját költségére kell biztosítania a kicserélt áru visszavételét.
   c) Ha a fogyasztási cikk a vásárlástól számított három munkanapon belül meghibásodik, a fogyasztó ezen időtartamon belül kérheti annak kicserélését feltéve, hogy a meghibásodás a rendeltetésszerű használatot akadályozza. A hiba fennállásának, vagy a rendeltetésszerű használatot akadályozó mérték megállapításához a kereskedő/gyártó a szakszerviz közreműködését kérheti / vagy szakvéleményt szerezhet be.
   d) Amennyiben a jótállási igény bejelentését követően a vállalkozás az igény teljesíthetőségéről azonnal nem tud nyilatkozni, úgy öt munkanapon belül, igazolható módon értesítenie kell a fogyasztót az álláspontjáról.
   e) A vállalkozásnak, illetve a javítószolgálatnak törekednie kell arra, hogy a kijavítást vagy kicserélést legfeljebb 15 napon belül megfelelő minőségben elvégezze, elvégeztesse. Ha a kijavítás vagy kicserélés időtartama a 15 napot meghaladja, akkor a vállalkozás a fogyasztót tájékoztatni köteles annak várható időtartamáról. A tájékoztatás a fogyasztó előzetes hozzájárulása esetén, elektronikus úton vagy a fogyasztó általi átvételre alkalmas más módon történik.
   - Ha a jótállási időtartam alatt a termék első alkalommal történő javítása során megállapítását nyer, hogy a termék nem javítható, úgy a fogyasztó eltérő rendelkezése hiányában 8 napon belül ki kell cserélni. Ha a cserére nincs lehetőség, úgy a megfizetést igazoló bizonylaton szereplő bruttó vételárat 8 napon belül köteles a vállalkozás a fogyasztó részére visszatéríteni.
   - Ha a jótállási időtartam alatt a termék 3 alkalommal történő javítást követően ismét meghibásodik - a fogyasztó eltérő rendelkezése hiányában, valamint ha a fogyasztó nem igényli a vételár arányos leszállítását, és nem kívánja a terméket a vállalkozás költségére kijavítani vagy mással kijavíttatni -, úgy a megfizetést igazoló bizonylaton szereplő bruttó vételárat 8 napon belül köteles a vállalkozás a fogyasztó részére visszatéríteni.
   - Ha a termék kijavítására a vállalkozás részére való közléstől számított 30 napig nem kerül sor, a fogyasztó eltérő rendelkezése hiányában a vállalkozás köteles a terméket a határidő eredménytelen elteltét követő 8 napon belül kicserélni. Ha a cserére nincs lehetőség, úgy a megfizetést igazoló bizonylaton szereplő bruttó vételárat 8 napon belül köteles a vállalkozás a fogyasztó részére visszatéríteni.
   f) A fogyasztó az ellenszolgáltatás arányos leszállítását igényelheti, vagy a szerződéstől elállhat, ha a kötelezett a kijavítást vagy a kicserélést nem vállalta, e kötelezettségének nem tud eleget tenni, vagy ha a jogosultnak a kijavításhoz vagy kicseréléshez fűződő érdeke megszűnt. Az ellenszolgáltatás leszállítása akkor arányos, ha annak összege megegyezik a fogyasztónak szerződésszerű teljesítés esetén járó, valamint a fogyasztó által ténylegesen megkapott áru értékének különbözetével.
   g) A vállalkozás megtagadhatja az áru szerződésszerűvé tételét, ha a kijavítás, illetve a kicserélés lehetetlen, vagy ha az aránytalan többletköltséget eredményezne a vállalkozásnak, figyelembe véve valamennyi körülményt, ideértve a szolgáltatás hibátlan állapotban képviselt értékét, valamint a szerződésszegés súlyát.
   h) A fogyasztó akkor is jogosult - a szerződésszegés súlyához igazodva - az ellenszolgáltatás arányos leszállítását igényelni, vagy az adásvételi szerződést megszüntetni, ha
   - a vállalkozás nem végezte el a kijavítást vagy kicserélést, vagy elvégezte azt, de részben vagy egészben nem teljesítette, vagy megtagadta az áru szerződésszerűvé tételét;
   - ismételt teljesítési hiba merült fel, annak ellenére, hogy a vállalkozás megkísérelte az áru szerződésszerűvé tételét;
   - a teljesítés hibája olyan súlyú, hogy azonnali árleszállítást vagy az adásvételi szerződés azonnali megszüntetését teszi indokolttá; vagy
   - a vállalkozás nem vállalta az áru szerződésszerűvé tételét, vagy a körülményekből nyilvánvaló, hogy a vállalkozás észszerű határidőn belül vagy a fogyasztónak okozott jelentős érdeksérelem nélkül nem fogja az árut szerződésszerűvé tenni.

i) A fogyasztó adásvételi szerződés megszüntetésére vonatkozó kellékszavatossági joga a vállalkozásnak címzett, a megszüntetésre vonatkozó döntést kifejező jognyilatkozattal gyakorolható.

j) Jelentéktelen hiba miatt elállásnak nincs helye. Ha a fogyasztó hibás teljesítésre hivatkozva kívánja megszüntetni az adásvételi szerződést, a vállalkozást terheli annak bizonyítása, hogy a hiba jelentéktelen.

k) Nem számít bele a jótállási időbe a kijavítási időnek az a része, amely alatt a fogyasztó a terméket nem tudta rendeltetésszerűen használni.

l) A termékek a kicseréléssel vagy kijavítással érintett részére a jótállási idő újból kezdődik.

4) A jótállás keretébe tartozó kijavítás vagy csere esetén a vállalkozásnak, illetve a javítószolgálatnak a jótállási jegyen fel kell tüntetni:

- a kijavítás iránti igény bejelentésének és a kijavításra történő átvétel időpontját,
- a hiba okát és a kijavítás módját;
- a termék fogyasztó részére történő visszaadásának időpontját,
- a kicserélés tényét és időpontját.

Fogyasztói jogvita esetén a fogyasztó a megyei (fővárosi) kereskedelmi és iparkamarák által működtetett békéltető testület eljárását is kezdeményezheti!

Gyártó:
Black & Decker Europe,
270 Bath Road, Slough,
Berkshire, SL1 4DX
Egyesült Királyság

Forgalmazó:
Stanley Black & Decker Hungary Kft
1016. Budapest,
Mészáros u. 58/B
Tel.: +36-1-328-55-00

Központi Márkaszerviz
FIXIT Hungary Kft. 3526 Miskolc Zsolcai kapu 9-11. / 49
RMA system: http://rma.fixit-service.com
E-mail: blackanddecker@hu.fixit-service.com
Tel: +36 46 500 385

Kereskedő által a vásárlással egyidejűleg kitöltendő

Kereskedő neve és címe:
..... .

A fogyasztási cikk megnevezése:.....

Típusa: .....

Gyártási száma: .....

Szerződéskötés és a termék fogyasztó részére történő átadásának dátuma: .....

A fogyasztási cikk bruttó vételára:.....,-Ft

..... P.H.
Aláírás

Kereskedő által kitöltendő kicserélés esetén

A fogyasztó a hibás terméket valamennyi tartozékával átadta.

A kicserélés időpontja:

..... P.H.

Aláírás

A hibátlan terméket átvettem.

A kicserélt új termék átvételének időpontja: .....

.....

.....fogyasztó aláírása

Kijavítás esetén a szerviz tölti ki:

1. javítás

A kijavítási igény bejelentésének és a kijavításra átvétel időpontja
.....

Szervizbe érkezés időpontja: .....

Munkalap száma: .....

A bejelentett hiba oka.....

Elvégzett javítás: .....
.....

Szervizből kiadás időpontja:.....

A fogyasztó részére történő visszaadás időpontja: .....

Amennyiben a termék nem javítható, a csereigény alapos: igen / nem (aláhúzással jelölendő) .....
..... P.H.

aláírás

2. javítás

A kijavítási igény bejelentésének és a kijavításra átvétel időpontja
..... .

Szervizbe érkezés időpontja: .....

Munkalap száma: .....

A bejelentett hiba oka.....

Elvégzett javítás: .....
.....

Szervizből kiadás időpontja:.....

A fogyasztó részére történő visszaadás időpontja: .....

Amennyiben a termék nem javítható, a csereigény alapos: igen / nem (aláhúzással jelölendő) .....
..... P.H.

aláírás

3. javítás

A kijavítási igény bejelentésének és a kijavításra átvétel időpontja
.....

Szervizbe érkezés időpontja: .....

Munkalap száma: .....

A bejelentett hiba oka.....

Elvégzett javítás: .....
.....

Szervizből kiadás időpontja:.....

A fogyasztó részére történő visszaadás időpontja: .....

Amennyiben a termék nem javítható, a csereigény alapos: igen / nem (aláhúzással jelölendő) .....
..... P.H.

aláírás

4. javítás

A kijavítási igény bejelentésének és a kijavításra átvétel időpontja
..... .

Szervizbe érkezés időpontja: .....

Munkalap száma: .....

A bejelentett hiba oka.....

Elvégzett javítás: .....
.....

Szervizből kiadás időpontja:.....

A fogyasztó részére történő visszaadás időpontja: .....

Amennyiben a termék nem javítható, a csereigény alapos: igen / nem (aláhúzással jelölendő) .....
..... P.H.

aláírás

Stanley Black&Decker Hungary Kft kereskedelmi képviselet		
		Tel.
Iroda	**1016 Bp. Mészáros u 58/b.**	**+36-1-328-55-00**

Központi Márkaszerviz			
		Tel/fax	
FIXIT Hungary Kft.	**Zsolcai kapu 9-11** **3526 Miskolc**	+36 46 500 385	blackanddecker@ hu.fixit-service.com https://rma.fixit-service.com/

CZ **ZÁRUČNÍ LIST**

PL **KARTA GWARANCYJNA**

H **JÓTÁLLÁSI JEGY**

SK **ZÁRUČNÝ LIST**

BLACK+DECKER™

CZ měsíců
H hónap

12

PL miesięcy
SK mesiacov

CZ	Výrobní kód	Datum prodeje	Razítko prodejny Podpis
H	Gyári szám	A vásárlás napja	Pecsét helye Aláírás
PL	Numer seryjny	Data sprzedaży	Stempel Podpis
SK	Číslo série	Dátum predaja	Pečiatka predajne Podpis

CZ
Adresy servisu
Band Servis
Klášterského 2
CZ-140 00 Praha 4
Tel.: 00420 244 403 247
Fax: 00420 241 770 167

Band Servis
K Pasekám 4440
CZ-760 01 Zlín
Tel.: 00420 577 008 550,1
Fax: 00420 577 008 559
http://www.bandservis.cz

H
FIXIT Hungary Kft.
Zsolcai kapu 9-11
3526 Miskolc
Tel.:+36 46 500 385
e-mail: blackanddecker@
hu.fixit-service.com
https://rma.fixit-service.com/

PL
Centralny Serwis Gwarancyjny
ERPATECH
ul. Bakaliowa 26
05-080 Mościska
Tel.: (22) 431-05-05
serwis@erpatech.p

SK
Adresa servisu
Band Servis
Paulínska ul. 22
SK-917 01 Trnava
Tel.: 00421 335 511 063
Fax: 00421 335 512 624

CZ Dokumentace záruční opravy

PL Przebieg napraw gwarancyjnych

H A garanciális javitás dokumentálása

SK Záznamy o záručných opravách

CZ	Číslo	Datum příjmu	Datum zakázky	Číslo zakázky	Závada	Razítko Podpis
H	Sorszám	Bejelentés időpontja	Javítási időpont	Javitási munkalapszám	Hiba jelleg oka	Pecsét Aláírás
	Jótállás új határideje					
PL	Nr.	Data zgłoszenia	Data naprawy	Nr. zlecenia	Przebieg naprawy	Stempel Podpis
SK	Číslo dodávky	Dátum nahlásenia	Dátum opravy	Číslo objednávky	Popis poruchy	Pečiatka Podpis